F.L.Y MOBİLYA DEKORASYON SANAYİ VE TİCARET LİMİTED ŞİRKETİ

FLY170003 ÇEKMECELİ VE KAPAKLI TV ÜNİTESİ MONTAJ KILAVUZU

www.flymutfak.com

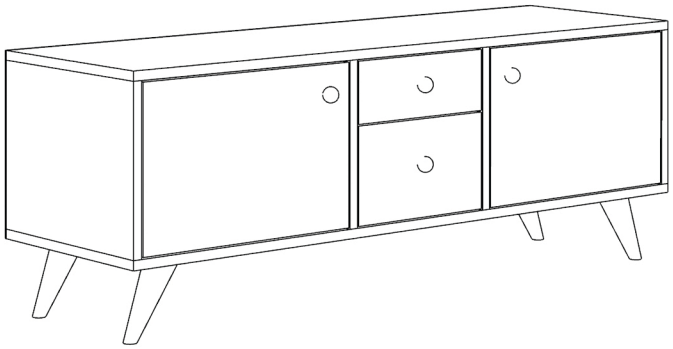

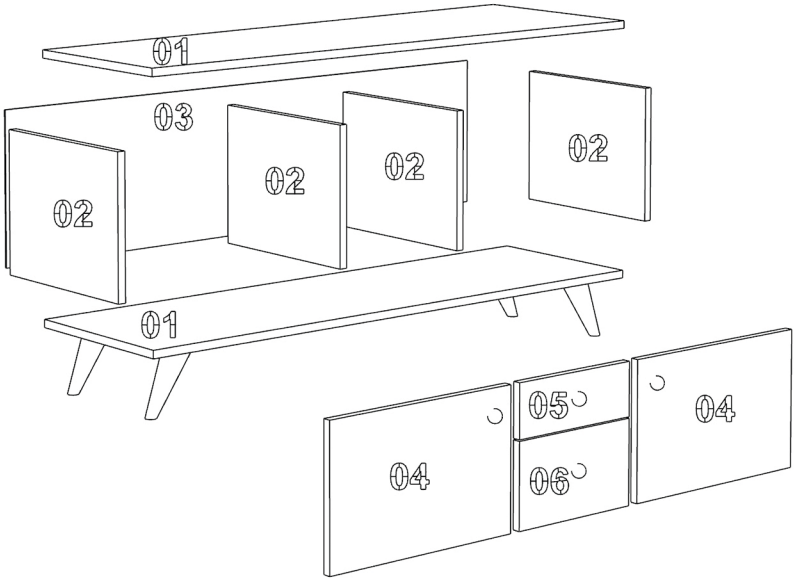

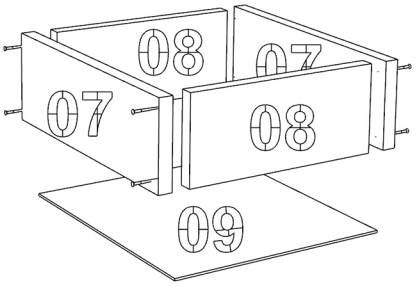

MODÜL PARÇALARI					MODÜL KAPAK PARÇALARI					MODÜL ÇEKMECE PARÇALARI				
NO	ADET	(mm) BOY	(mm) GENİŞLİK	ÖZELLİĞİ	NO	ADET	(mm) BOY	(mm) GENİŞLİK	ÖZELLİĞİ	NO	ADET	(mm) BOY	(mm) GENİŞLİK	ÖZELLİĞİ
01	2	1350	400	ÜNİTE ALT-ÜST PARÇASI	04	2	308	474	ÜNİTE KAPAK PARÇALARI	07	4	115	350	ÇEKMECE YANLARI
02	4	314	400	ÜNİTE YAN PARÇALARI	05	1	118	312	ÇEKMECE KLAPASI	08	4	115	257	ÇEKMECE ARA PARÇALARI
03	1	350	1350	ÜNİTE ARKALIK PARÇASI	06	1	187	312	ÇEKMECE KLAPASI	09	2	350	290	ÇEKMECE ALTLIK